VUE A

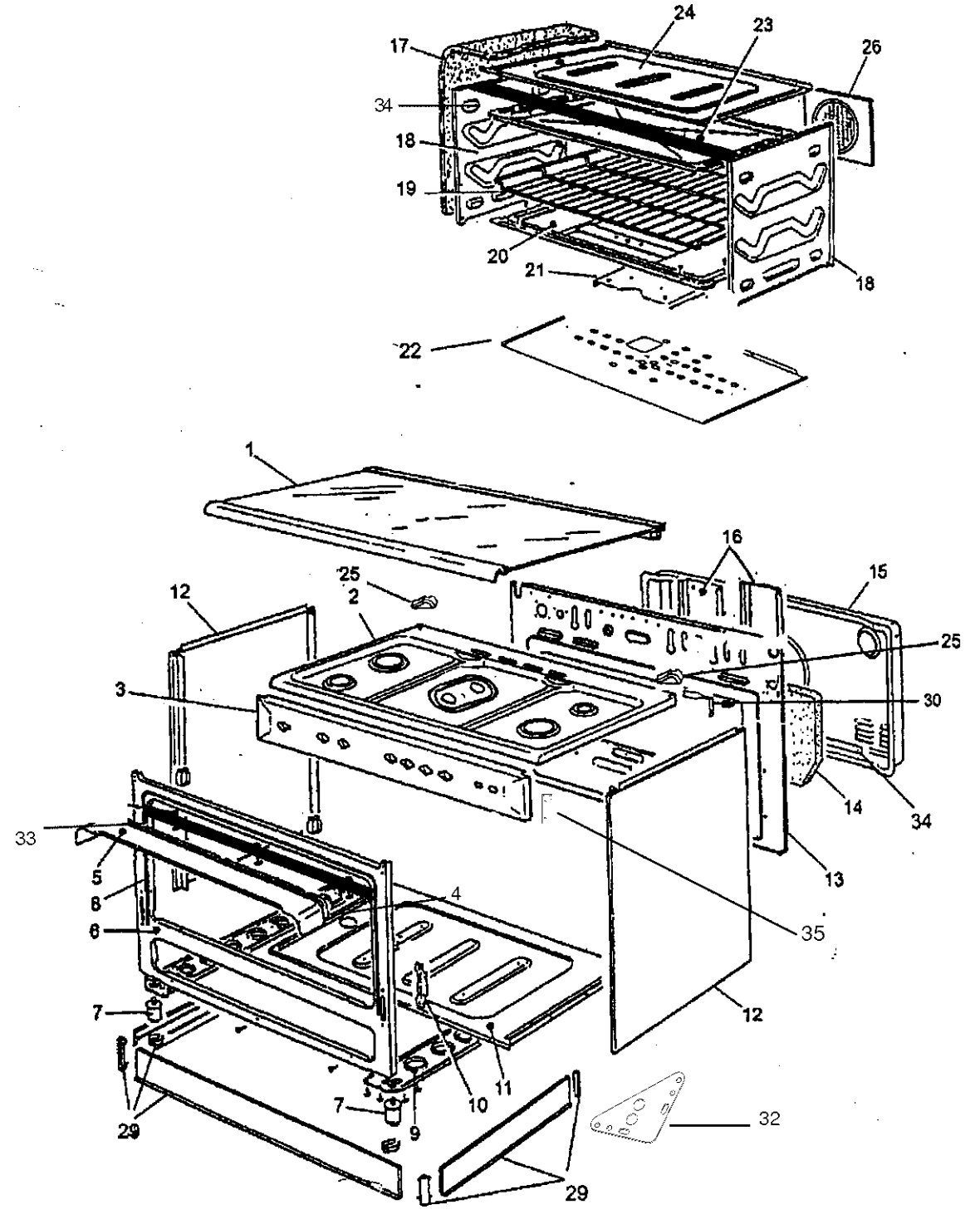
24
23
26
17
34
18
19
20
21
18
22
1
16
15
25
2
12
25
3
30
14
34
33
13
5
8
4
35
6
12
7
11
10
7
9
32
29
29

VUE B

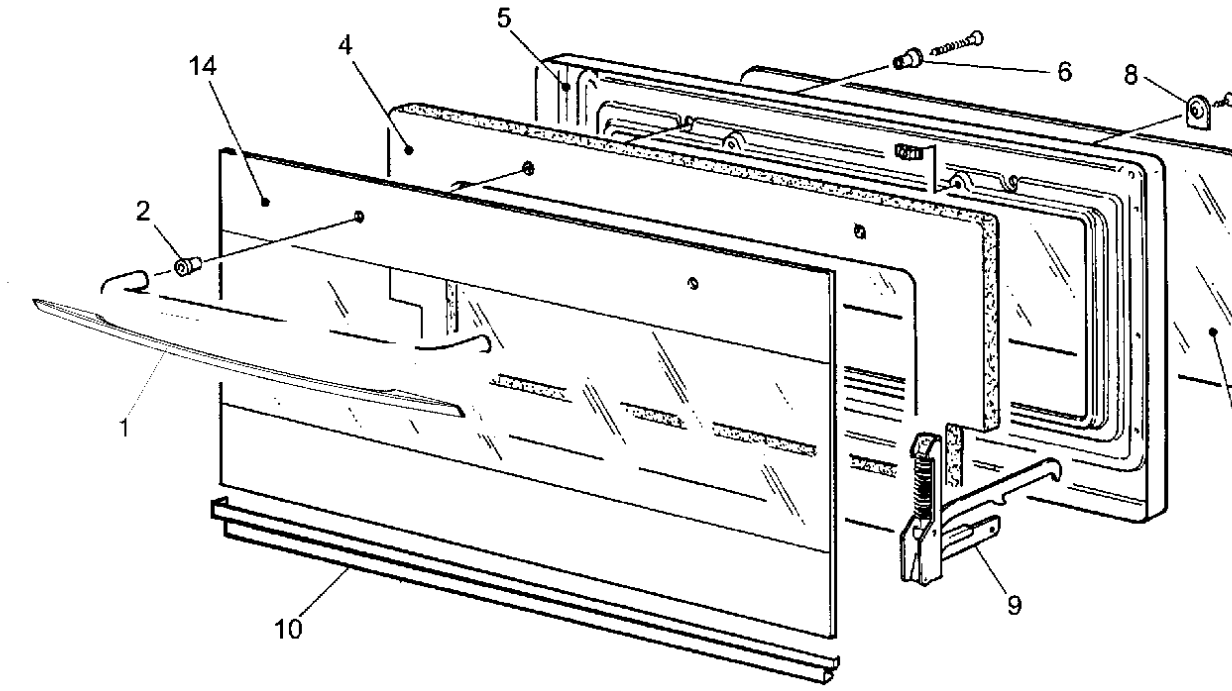

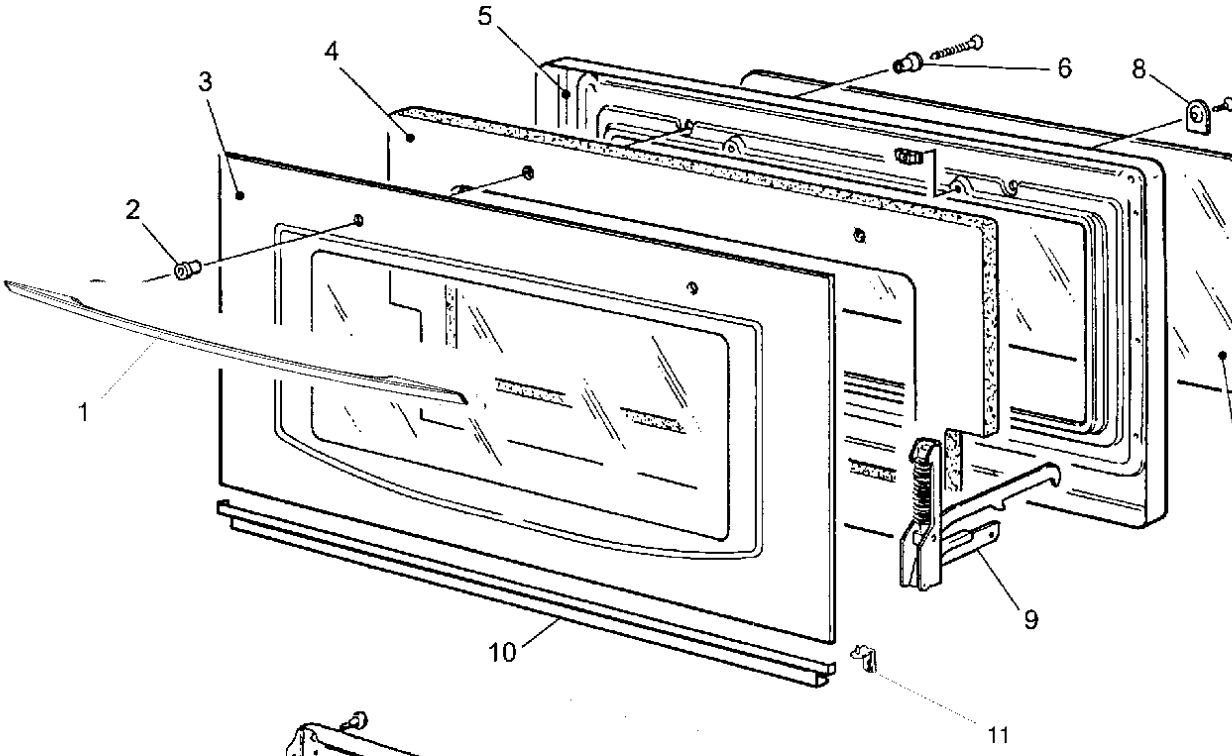

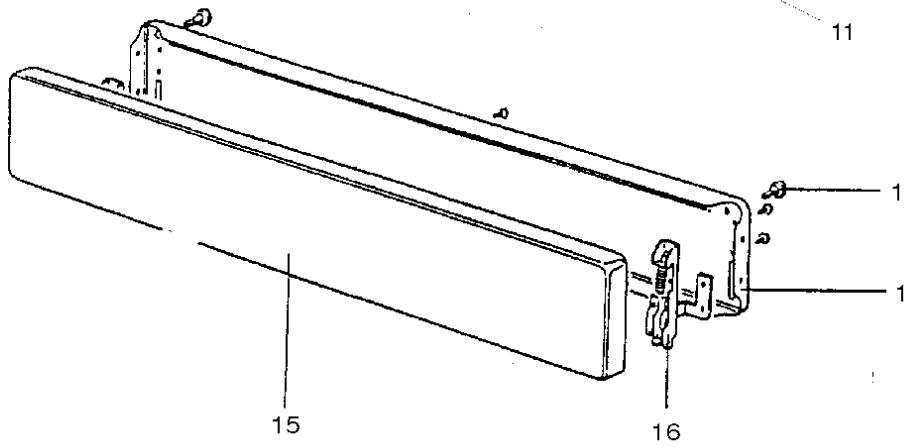

VUE C

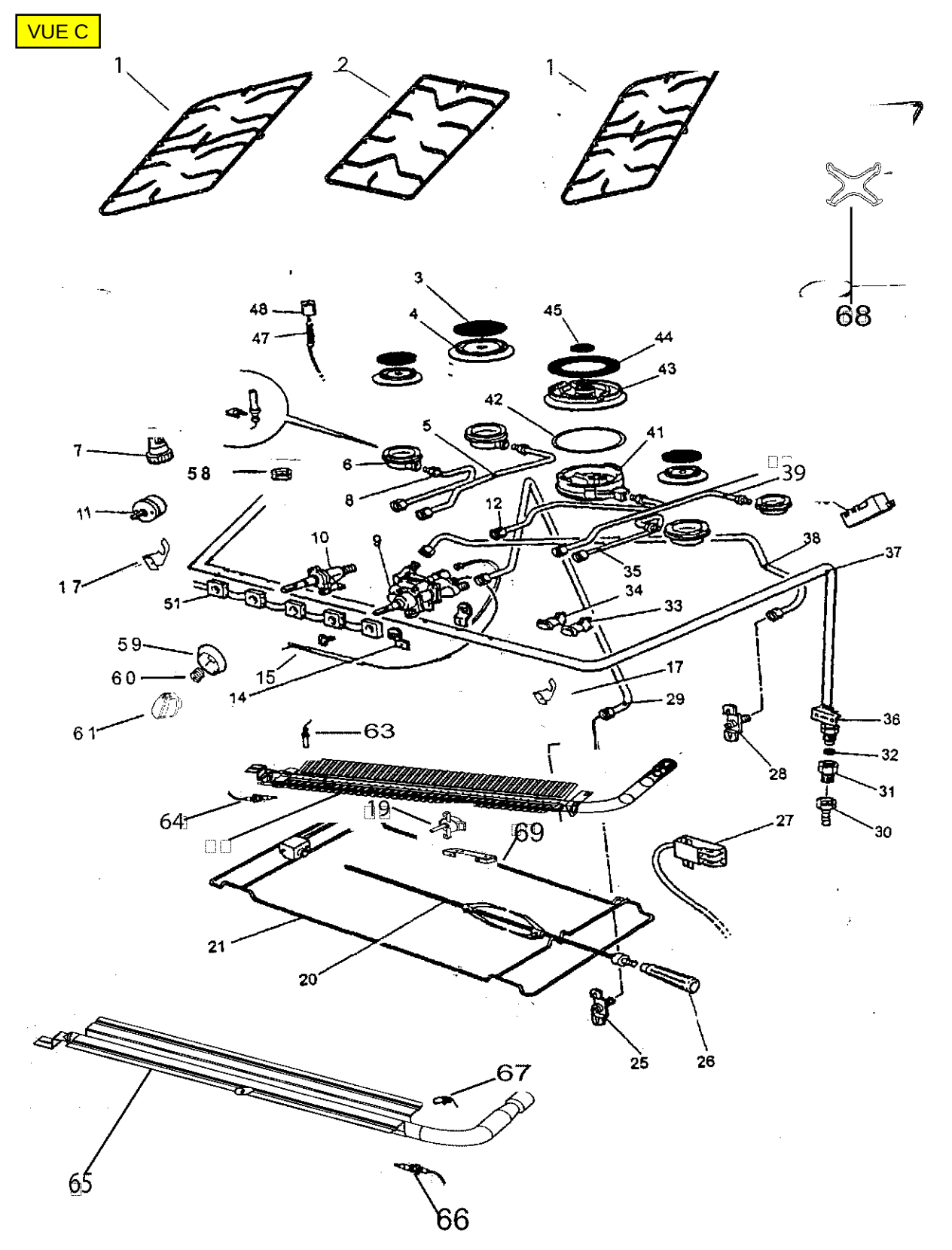
1
2
1
68
3
4
45
44
43
48
47
42
41
5
7
58
6
8
39
11
12
10
9
38
37
35
17
51
34
33
59
60
15
14
17
29
61
63
36
32
28
31
64
19
69
27
30
21
20
25
26
67
65
66